Примечания:
1.Для автоматического отключения вентиляции при пожаре используется блок сигнально-пусковой С2000-СП2 через встроенное реле.
2.Для реализации аппаратного сброса ИПДЛ при снятии/постановке шлейфа на охрану линейные извещатели следует подключить по питанию через внутреннее реле блока сигнально-пускового (ARK11) с тактикой работы по программе №22 ("выключить на время при снятии") Реле привязать программно к соответствующему шлейфу (адреса 42,43,50,51), на котором необходимо осуществлять сброс извещателей.
3.Тип зоны для С2000-АР2, к которым подключены ИПДЛ установить "Комбинированная" (№2).

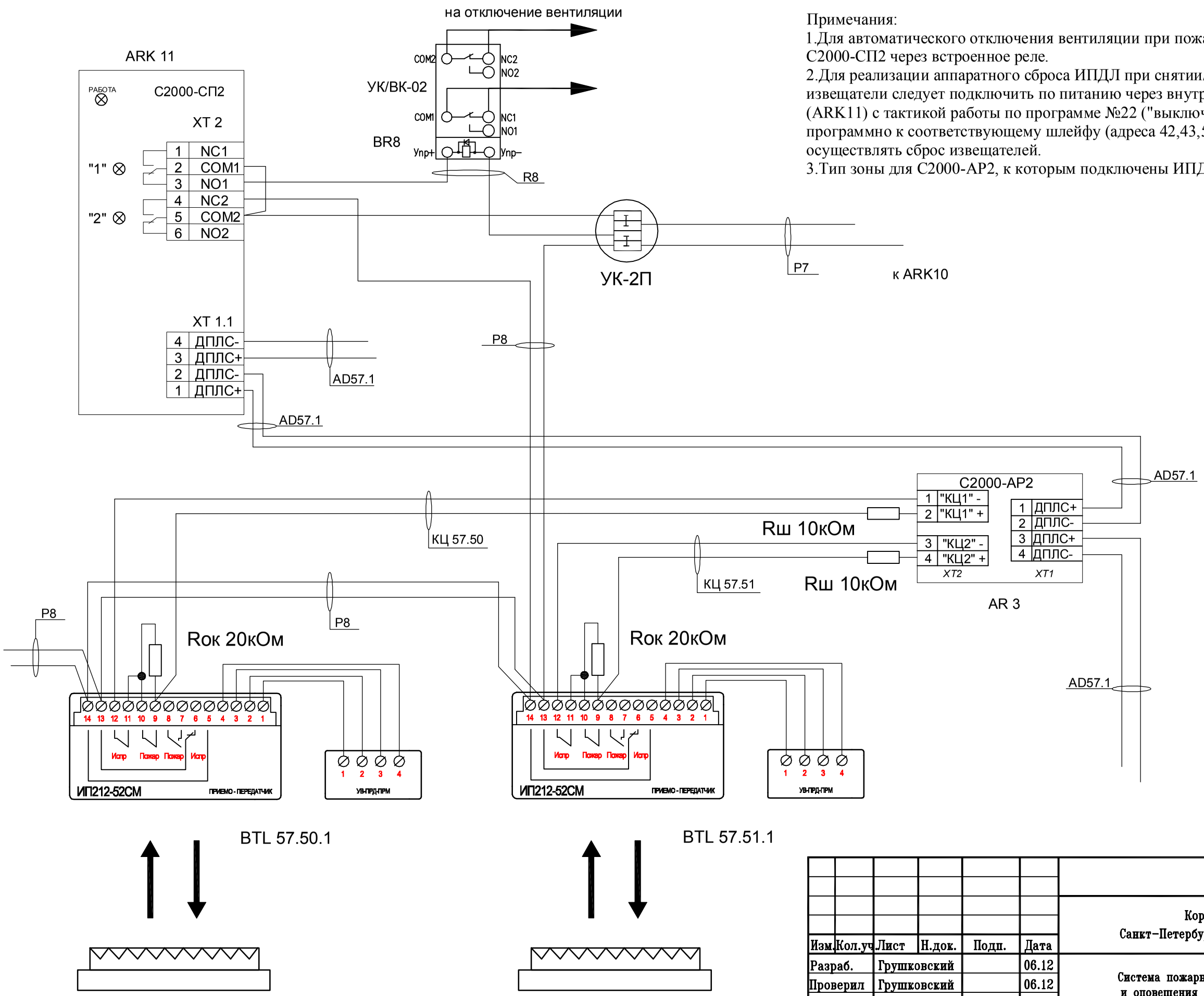

Изм.	Кол.уч	Лист	Н.док.	Подп.	Дата
Разраб.		Грушковский			06.12
Проверил		Грушковский			06.12
Выполнил		Грушковский			06.12
Г И П		Комев			06.12
Н. контр.					

54/06.12-ПС Э5.3

Корпус 60А, ФГУП НИИЭФА им. Д.В. Ефремова
Санкт-Петербург, п. Металлострой, дорога на Металлострой, д.3

Система пожарной сигнализации и оповещения людей о пожаре.

Стадия	Лист	Листов
РП	1	1

Схема электрическая подключений
Подключение ИПДЛ
(второй ярус)

ООО "БЭСТ-СТРОЙ"

Взам. инв. №
Подп. и дата
Инв. № подл.

Формат А3